SOLIDVIEW®

FICHA TÉCNICA

SP-270-LM (SOPORTE DE TECHO INTELIGENTE ABATIBLE PARA PANTALLA DE 32" A 75")

CARACTERÍSTICAS

El soporte de techo para pantalla, plegable inteligente es una opción perfecta para ahorrar espacio o para habitaciones con techo bajo. Un motor de calidad sostiene pantallas de hasta 32" a 75" y baja y retrae las pantallas de manera suave y silenciosa, completamente controlable por control remoto o aplicación Tuya (serie AI). Un mecanismo equilibrado evita las vibraciones del techo cuando el televisor está en movimiento. También hay configuraciones de memoria convenientes: ¡Una opción brillante para instalaciones de visualización de pantallas públicas o domésticas!

Datos técnicos

Tamaño de pantalla sugerido	32" - 70"
Carga nominal	35 Kg
Ajuste monitor curvo	Si
VESA	200x100, 200x200, 300x200, 200x400,400x200, 300x300 400x300, 400x400, 600x400
Inclinación	0°~-45°
Girar	+90°~-90°
Nivel de pantalla	+2°~-2°
Perfil	140mm (5.5")
Pantalla que se inclina libremente	No
Instalación	Montado en techo
Tipo de panel	Panel Desmontable
Tipo de placa de pared	Placa de pared fija
Estante para componente AV	No
Mantenimiento de cable	Si
Anti-robo	No
Material	Plástico, Acero
Acabado de la superficie	Recubrimiento en polvo
Espesor de la hoja de metal	**Panel VESA THK=** lámina laminada en frío de 2 mm, **Placa de pared THK**= lámina laminada en frío de 2 mm, **Brazo de soporte THK**= lámina laminada en frío de 2 mm.
Fuente de alimentación	Entrada: CA 100-240 V, 50/60 Hz Salida: CC 24 V, 1,5 A
Longitud del cable de alimentación	3m (9.8ft)
Tipo de controlador	Control de aplicaciones, control remoto por radiofrecuencia (RF)
Nivel burbuja	No
Información de autenticación	CE, FCC

Especificaciones

• Diseño abatible: permite un fácil almacenamiento, espacio despejado y seguridad fuera del camino.

• Motor potente: más estable, fuerte y duradero.

• Control remoto mediante aplicación: control remoto por la aplicación Tuya.

• juste de nivel incorporado: asegura un posicionamiento perfecto.

Plano/Diagrama

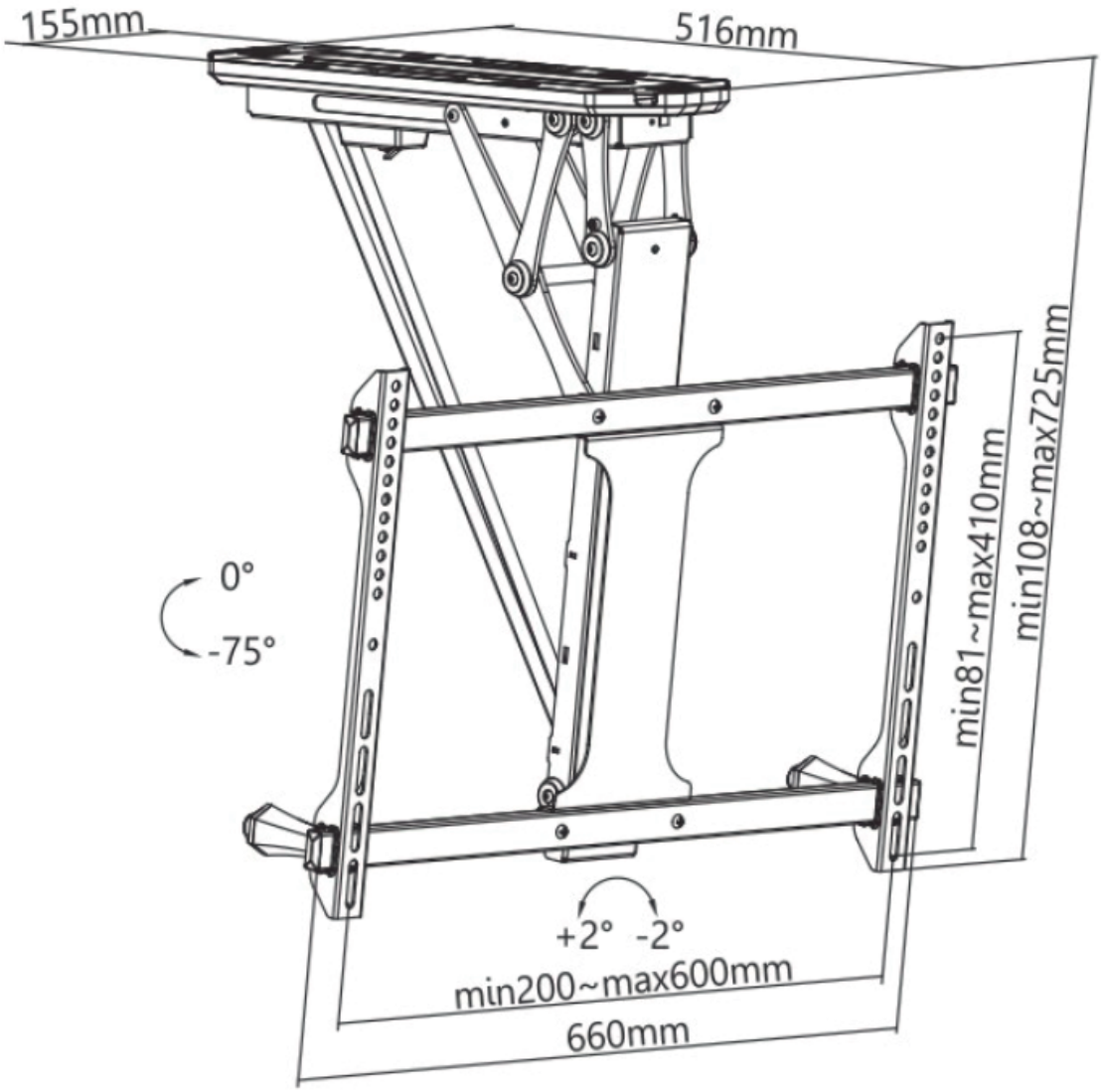

SOLIDVIEW®

www.solidview.com.co